PROVINCIA DI VERONA

Oggetto

I.S.I. "ANTI" Sede I.T.C. "E. BOLISANI"
Succ. di Villafranca di VERONA

VERIFICA DI VULNERABILITA' SISMICA

tecnico

Edoardo Ottoboni ingegnere

C.so V. Emanuele 71, 37069 Villafranca (Vr) - tel 349 2984749 - fax 045 6301344 - e mail : ing.ottoboni@tin.it
TTB DRD 58S 09 F789 W

collaboratore

Niccolo' Ottoboni ingegnere

C.so V. Emanuele 71, 37069 Villafranca (Vr) - tel 340 5491298 - e mail : niccolo.ottoboni@gmail.com
TTB NCL 89D19 L781Z

DATA	REVISIONE	DESCRIZIONE
20 12 2017	00	EMISSIONE

A	B	C	D	E	F	G	H	I	L

Tutti i diritti riservati - Opera protetta ai sensi della Legge n° 633 e successive

Allegato	Titolo del disegno	Scala
S02	BLOCCO AULE- LABORATORI (A1+A2) ELEVAZIONE PIANO RIALZATO SOLAIO PIANO PRIMO	1:100 1:20

PIANTA CHIAVE

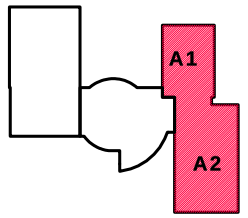

NOTA BENE

LE DESTINAZIONI D'USO RIPORTATE SONO RELATIVE AL PIANO DI ELEVAZIONE

MURO C.A.

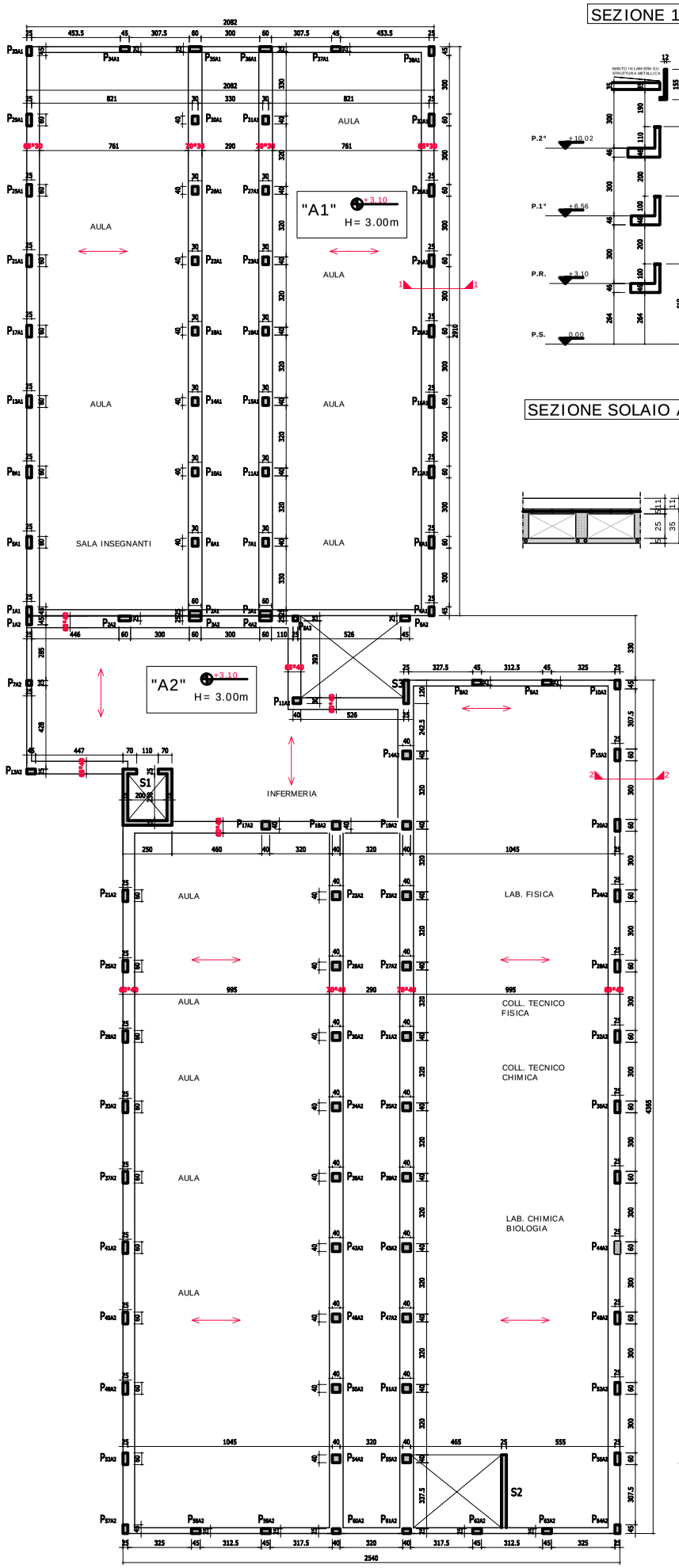

SEZIONE 1-1

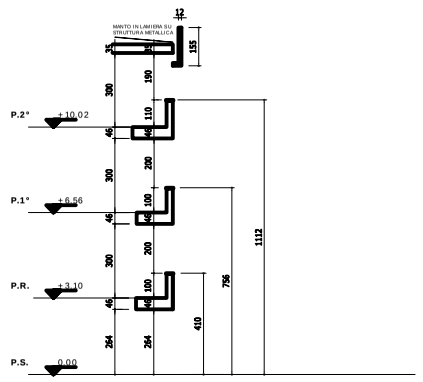

SEZIONE 2-2

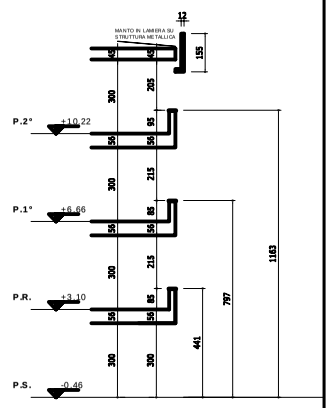

SEZIONE SOLAIO A1

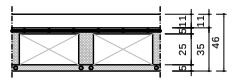

SEZIONE SOLAIO A2

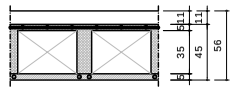

SEZIONE SCALA

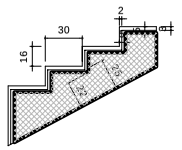

SEZIONE TAMPONAMENTO

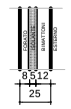

SEZIONE PILASTRI BLOCCO "A1" AL PIANO RIALZATO

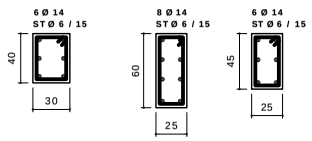

SEZIONE PILASTRI BLOCCO "A2" AL PIANO RIALZATO

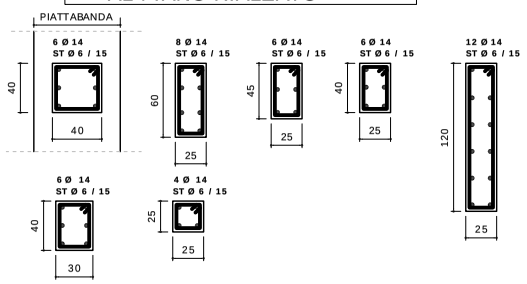

ARMATURA MURI VANO ASCENSORE

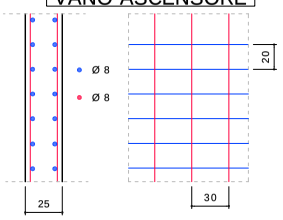
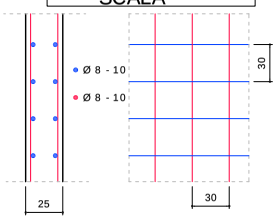
ARMATURA PARETE SCALA